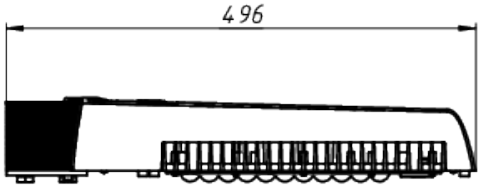

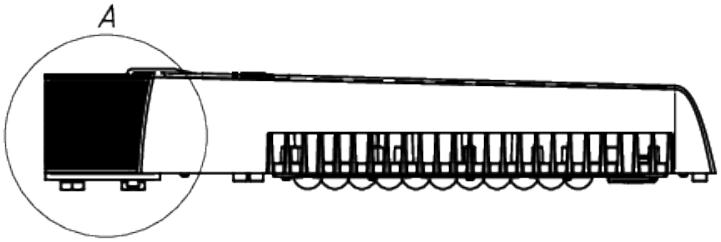

Вид – А

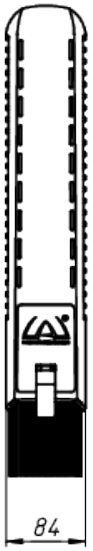

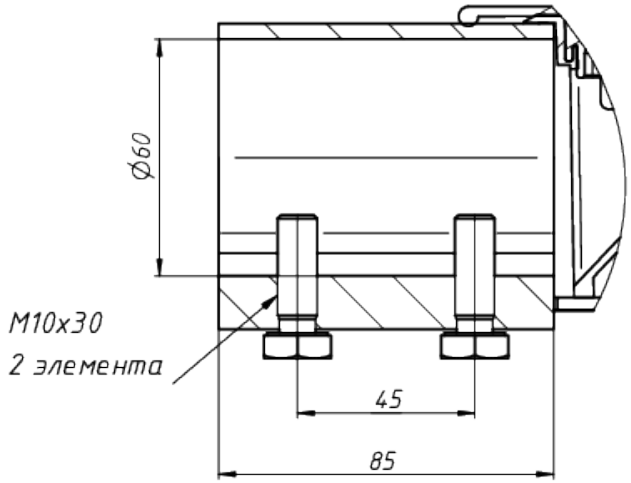

ЛАДЗАВОД СВЕТОТЕХНИКИ

*Документ сгенерирован автоматически. Дата генерации: 02-05-2024

Изм.	Лист	№ докум.	Подп.	Дата	LAD LED R500-1-0-12-35K	Лист 1